Вид сверху

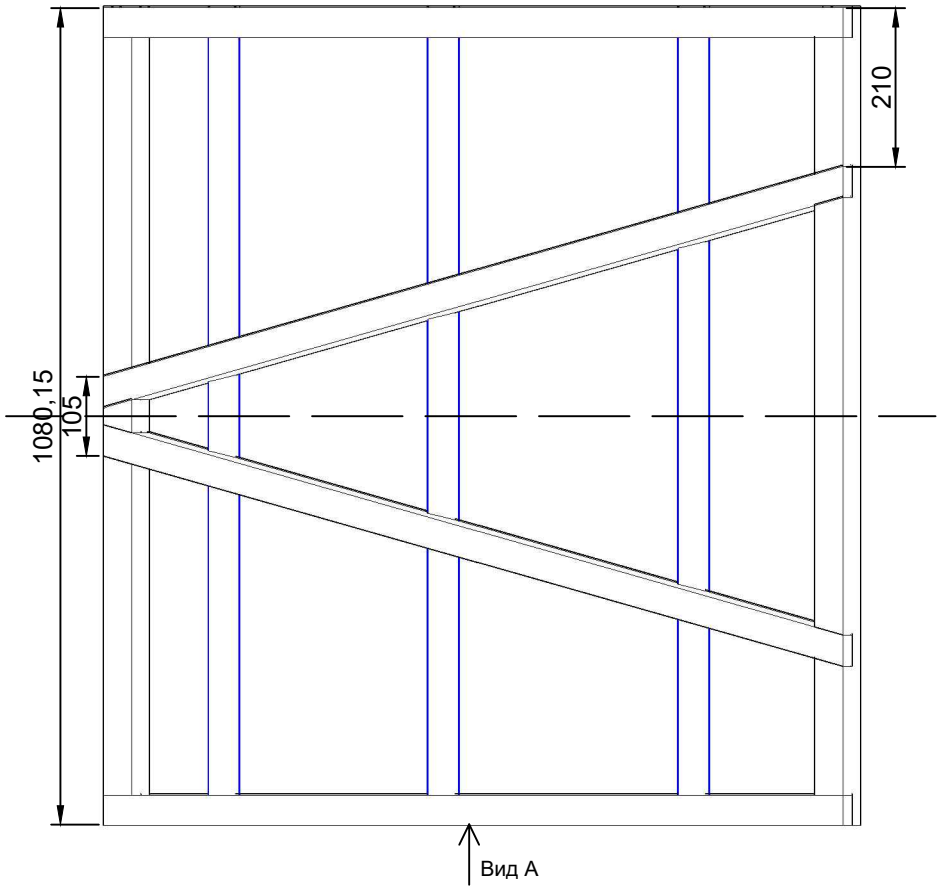

Изометрия

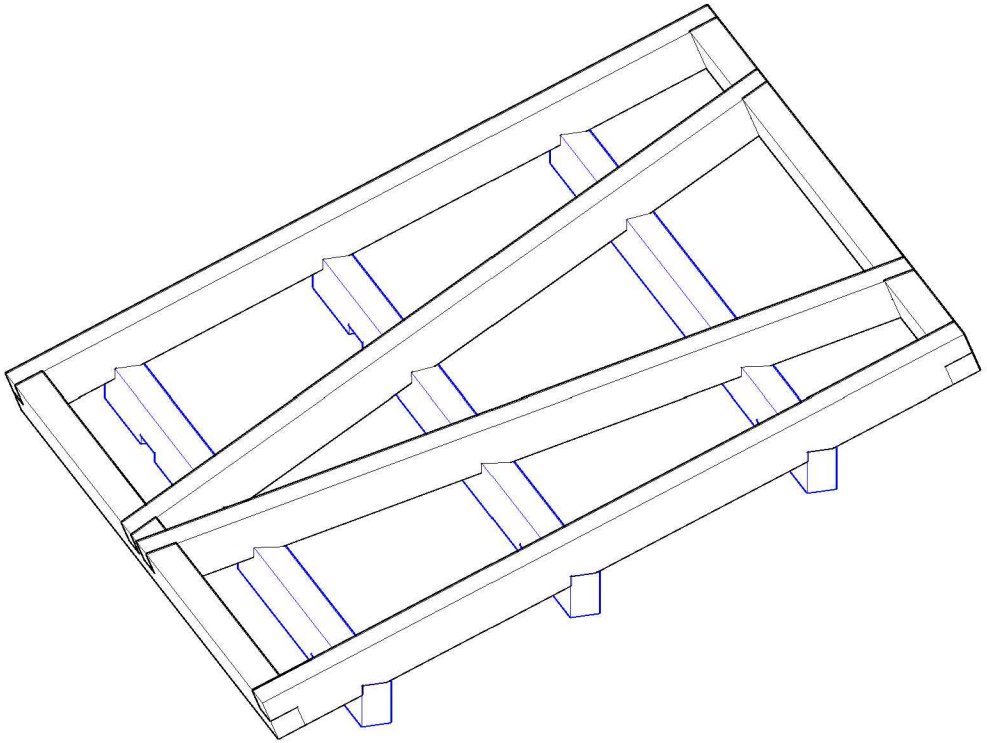

Вид А

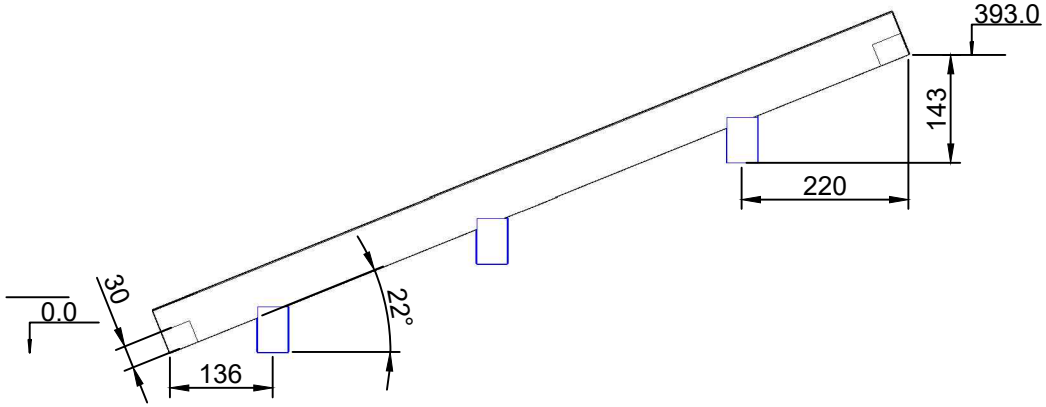

Изм.	Кол.уч.	Лист	№ док.	Подпись	Дата	Конкурсное задание по компетенции «Плотницкое дело» Отборочный этап чемпионата (подведение итогов года) 2023			
Разработал						Модуль	Стадия	Лист	Листов